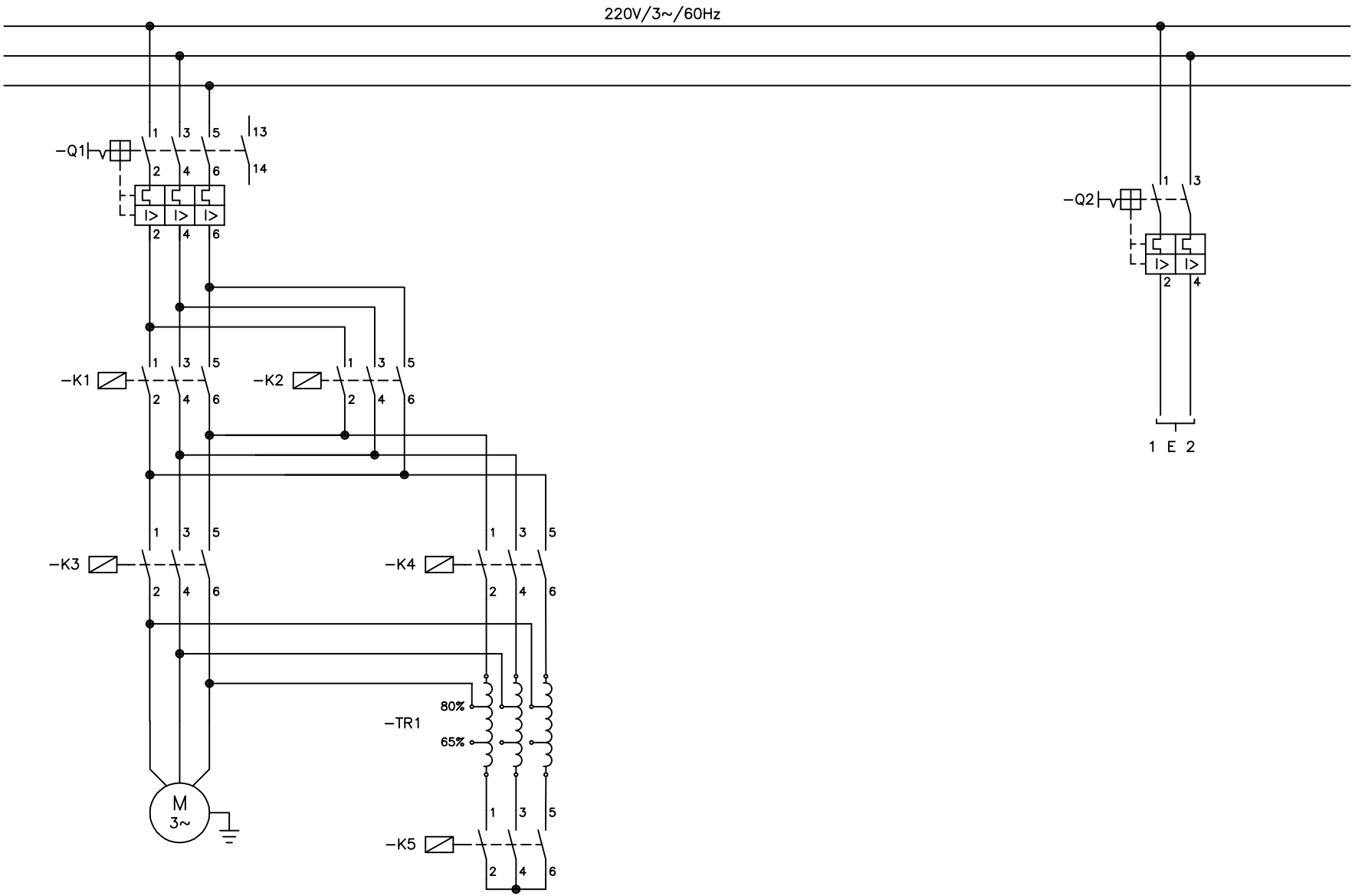

aprendendoeletrica.com

Rev.	Modificação	Data	Nome	Data	–	Visto

Cliente/Equip.:

Observação:

Título:
APRENDENDO ELÉTRICA
aprendendoeletrica.com

No.: REVERSÃO PARTIDA COMPENSADORA

No. circuito:

No. painel:

Folha_____de_____Folhas

Escala

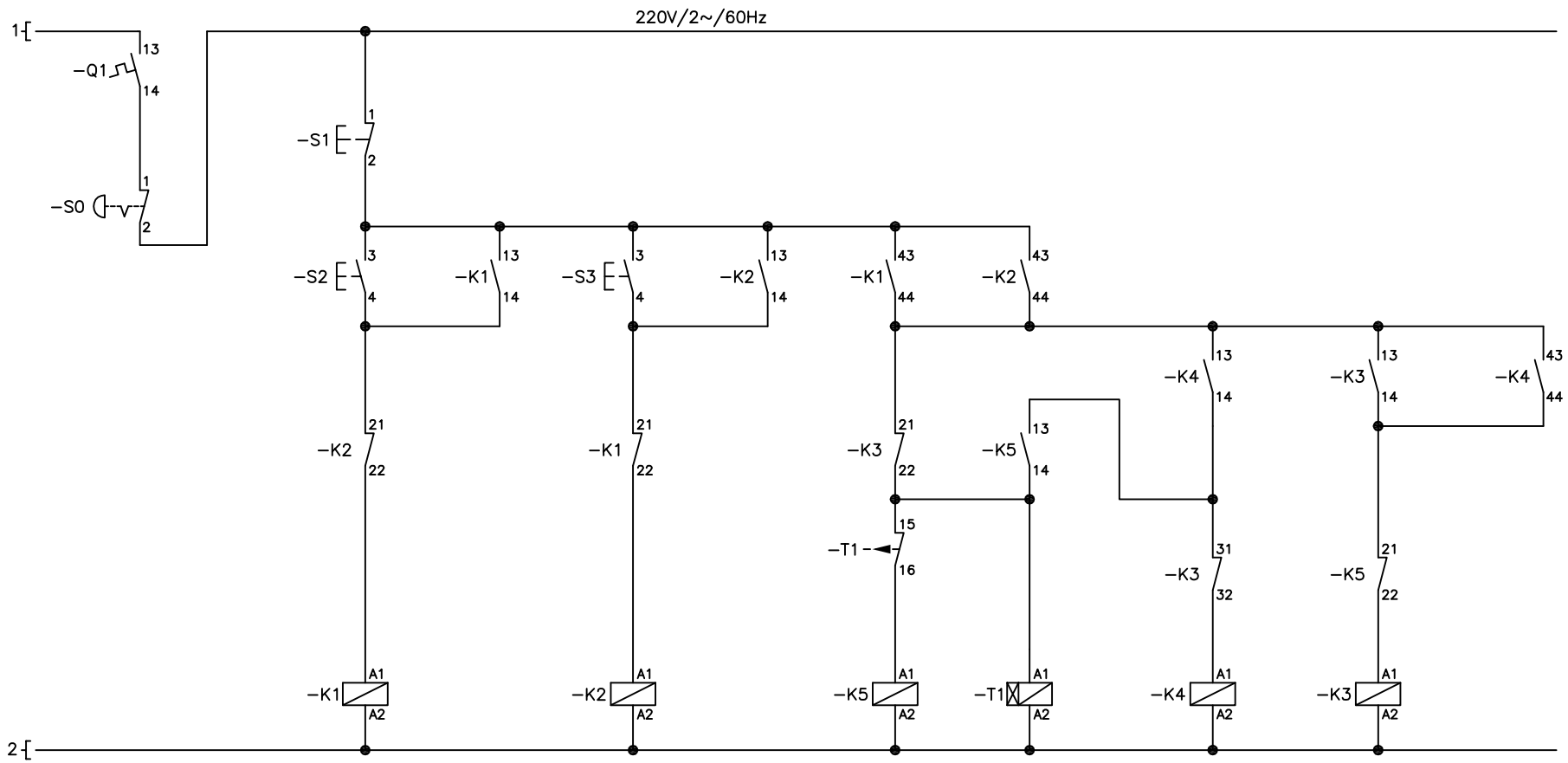

PARTIDA COMPENSADORA – PROTEÇÃO POR DISJUNTOR–MOTOR

aprendendoeletrica.com

Rev.	Modificação	Data	Nome	Data	–	Visto

Cliente/Equip.:

Observação:

Título: APRENDENDO ELÉTRICA aprendendoeletrica.com

No.: REVERSÃO PARTIDA COMPENSADORA

No. circuito:

No. painel:

Folha_____de _____Folhas

Escala