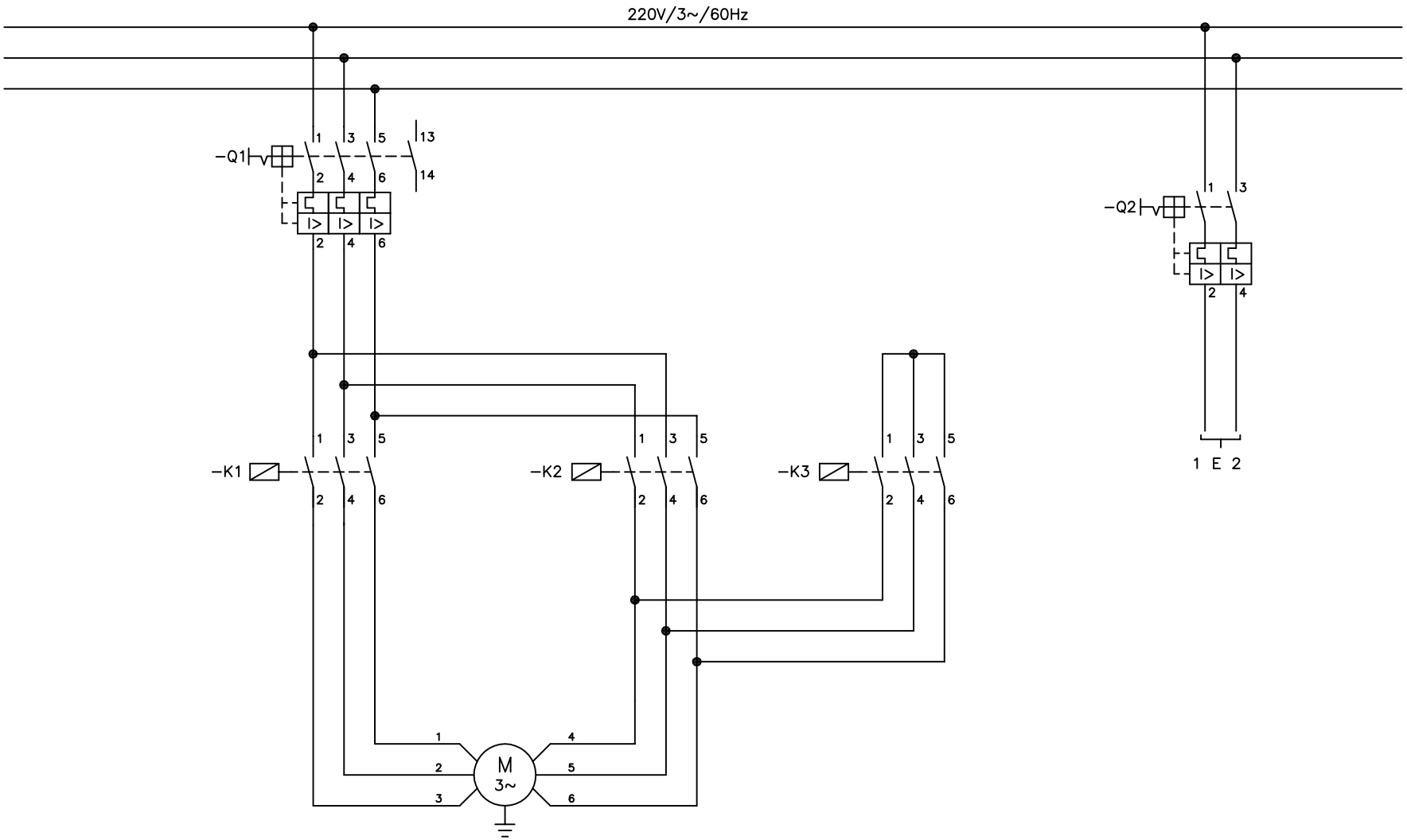

aprendendoeletrica.com

Rev.	Modificação	Data	Nome	Data	–	Visto

Cliente/Equip.:

Observação:

Título: APRENDENDO ELÉTRICA aprendendoeletrica.com

No.: PARTIDA ESTRELA–TRIÂNGULO

No. circuito:

No. painel:

Folha_____de _____Folhas

Escala

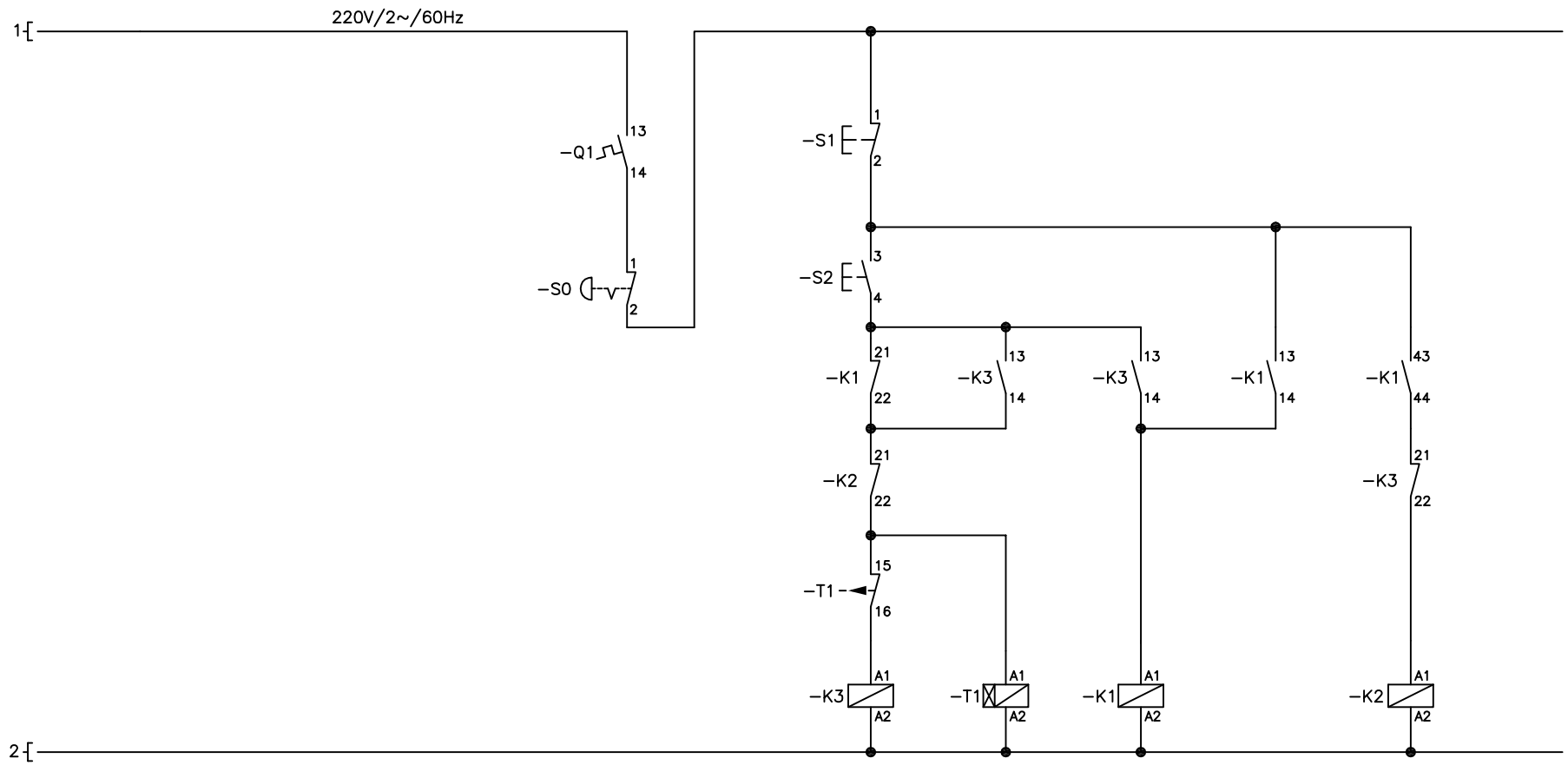

PARTIDA ESTRELA–TRIÂNGULO – PROTEÇÃO POR DISJUNTOR–MOTOR

aprendendoeletrica.com

Rev.	Modificação	Data	Nome	Data	–	Visto

Cliente/Equip.:

Observação:

Título: APRENDENDO ELÉTRICA aprendendoeletrica.com

No.: PARTIDA ESTRELA–TRIÂNGULO

No. circuito:

No. painel:

Folha_____de _____Folhas

Escala